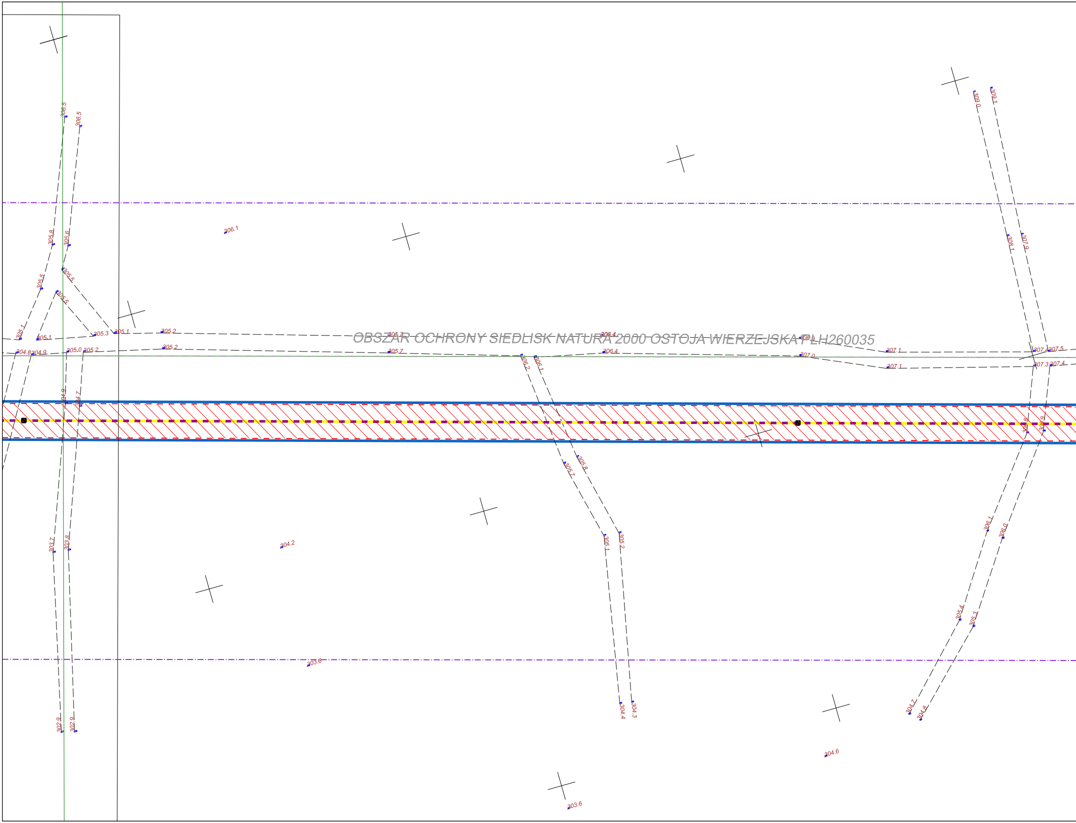
OBSZAR OCHRONY SIEDLISK NATURA 2000 OSTOJA WIERZEJSKA PLH260035
306.5
306.5
306.1
305.8
305.6
305.5
305.5
305.5
305.1
305.1
305.3
305.1
305.2
305.7
306.4
304.8
304.9
305.0
305.2
305.2
305.7
306.4
307.0
306.2
306.1
307.1
307.1
307.4
307.5
307.3
307.4
309.0
309.1
308.1
307.9
304.9
304.7
305.7
305.8
305.1
305.2
306.1
306.0
303.7
303.8
304.2
303.6
305.4
305.3
302.9
302.9
304.4
304.3
304.7
304.8
304.6
303.6

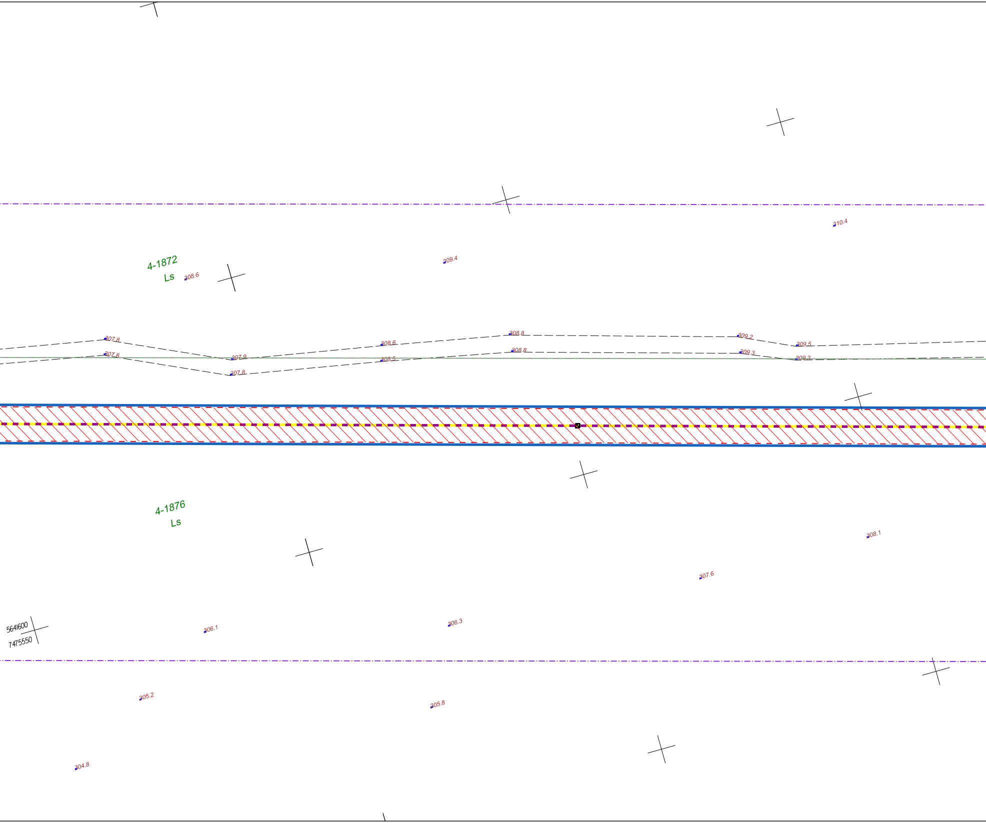

4-1872
Ls
308.6
309.4
310.4
307.8
307.8
307.9
307.8
308.6
308.5
308.8
308.8
309.2
309.3
309.5
309.3
4-1876
Ls
308.1
307.6
5641600
7475550
306.1
306.3
305.2
305.8
304.8

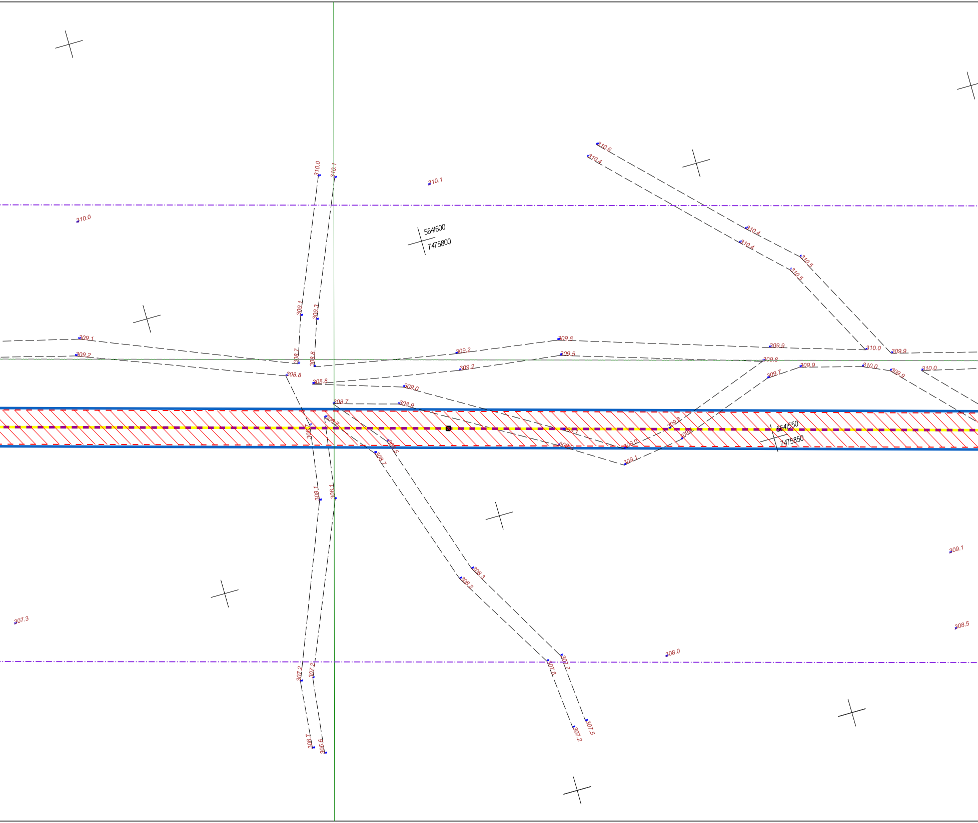
310.6
310.4
310.0
310.1
310.1
310.0
5641600
7475800
310.4
310.4
310.5
310.5
309.1
309.3
309.1
309.2
308.7
308.8
309.6
309.2
309.5
309.2
309.9
309.8
310.0
309.9
308.8
308.8
309.0
308.7
308.9
309.7
309.9
310.0
309.9
310.0
5641550
7475850
309.0
309.1
308.7
308.5
308.7
308.1
308.1
308.3
308.2
309.1
307.3
308.5
308.0
307.2
307.2
307.8
307.7
307.5
307.2
306.7
306.6

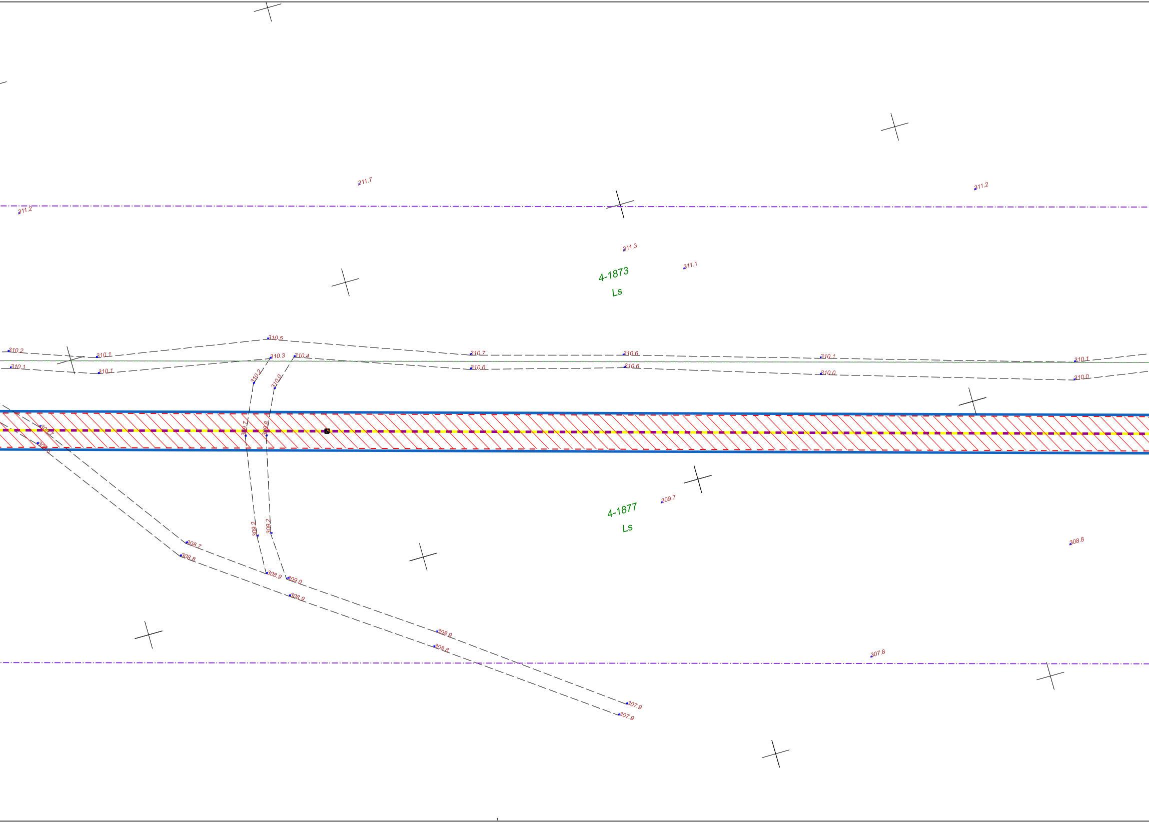
311.7
311.2
311.2
311.3
4-1873
Ls
311.1
310.2
310.1
310.5
310.3
310.4
310.7
310.6
310.1
310.1
310.1
310.1
310.6
310.6
310.0
310.0
310.2
310.0
309.7
308.6
309.7
309.8
4-1877
Ls
309.7
309.2
309.2
308.7
308.8
308.9
309.0
308.9
308.9
308.8
308.8
307.8
307.9
307.9

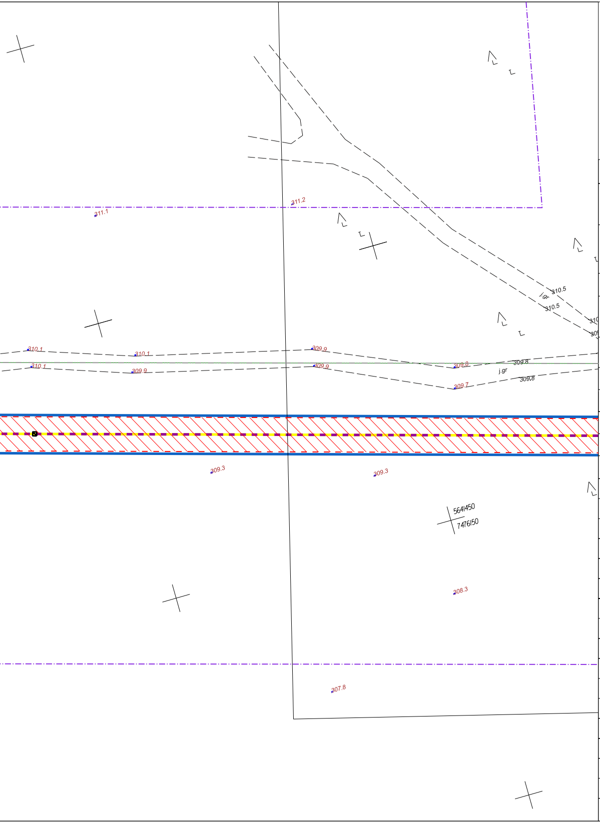
311.1
311.2
310.5
j.gr
310.5
310.1
310.1
309.9
310.1
309.9
309.9
309.8
309.8
j.gr
309.8
309.7
309.3
309.3
5641450
7476150
308.3
307.8

Niniejszy dokument stanowi utwór w rozumieniu Ustawy z dnia 4 lutego 1994 r. o prawie autorskim i prawach pokrewnych, podlegający prawnej ochronie. Nieautoryzowane korzystanie z utworu w całości lub części w tym w szczególności utrwalanie, zwielokrotnianie, obrót oryginałem albo egzemplarzami na których utwór utrwalono, rozpowszechnianie, wprowadzanie zmian, stanowi podstawę odpowiedzialności cywilnej i prawnej naruszyciela.

INWESTOR:

POLSKA SPÓŁKA GAZOWNICTWA SP. Z O.O.
Z SIEDZIBĄ W TARNOWIE
UL. WOJCIECHA BANDROWSKIEGO 16, 33-100 TARNÓW

JEDNOSTKA PROJEKTOWA:

KONSORCJUM:

MP INFRA Sp. z o.o.
ul. Dekerta 18, 30-703 Kraków

MOSTY KRAKÓW S.A.
ul. Dekerta 18, 30-703 Kraków

UMOWA:

2020/PSGWAOO/DT/IRMB/1315 Z DNIA 30.06.2020r.

ZADANIE:

BUDOWA PRZYŁĄCZA GAZOWEGO W/C DN300 DO PGE ENERGIA CIEPŁA S.A. ODDZIAŁ ELEKTROCIEPŁOWNIA W KIELCACH PRZY UL. HUBALCZYKÓW W KIELCACH

ADRES OBIEKTU BUDOWLANEGO:

WOJEWÓDZTWO ŚWIĘTOKRZYSKIE, POWIAT KIELECKI, M. KIELCE, GMINA MASŁÓW, MIEDZIANA GÓRA, M. KIELCE,

STADIUM:

PROJEKT BUDOWLANY

NAZWA OPRACOWANIA:

PROJEKT ZAGOSPODAROWANIA TERENU

TYTUŁ RYSUNKU:

PLAN ZAGOSPODAROWANIA TERENU

BRANŻA:

WIELOBRANŻOWA

FUNKCJA	TYTUŁ, IMIĘ I NAZWISKO	SPECJALNOŚĆ/UPRAWNIENIA	PODPIS
PROJEKTANT:	mgr inż. Tomasz Niedenthal	INSTALACYJNA GAZOWA MAP/0106/POOS/06	
PROJEKTANT:	mgr inż. Katarzyna Kałkus	INSTALACYJNA GAZOWA MAP/0624/PBS/15	Kałkus
PROJEKTANT:	mgr inż. Katarzyna Kasprzyk-Morawa	INSTALACYJNA GAZOWA MAP/0576/PBS/16	
PROJEKTANT:	mgr inż. Karol Barański	INSTALACYJNA GAZOWA MAP/0454/POOS/13	
SPRAWDZAJĄCY:	mgr inż. Maciej Paździora	INSTALACYJNA GAZOWA MAP/0227/PBS/20	
PROJEKTANT:	mgr inż. Mariusz Wanat	DROGOWA PDK/0228/POOD/10	Wanat
SPRAWDZAJĄCY:	mgr inż. Krystian Gałuszka	DROGOWA MAP/0374/PBD/15	Gałuszka
PROJEKTANT:	mgr inż. Robert Słota	KONSTRUKCYJNO-BUDOWLANA NB.Upr.22/97	
SPRAWDZAJĄCY:	mgr. inż. Mateusz Zalewski	KONSTRUKCYJNO-BUDOWLANA 44/2003	
PROJEKTANT:	mgr inż. Wojciech Stonawski	KONSTRUKCYJNO-BUDOWLANA MAP/0387/ZOOK/10	
SPRAWDZAJĄCY:	mgr inż. Andrzej Stonawski	INŻYNIERIA WODNA 826/72/Kr	
PROJEKTANT:	mgr inż. Paweł Szewczyk	INSTALACYJNA ELEKTRYCZNA MAP/0282/POOE/09	
SPRAWDZAJĄCY:	mgr inż. Mariusz Kozoduj	INSTALACYJNA ELEKTRYCZNA 161/2000	
SPRAWDZAJĄCY:	mgr inż. Łukasz Sadowski	OCHRONA KATODOWA nr certyfikatu PKO-18/035	
PROJEKTANT:	mgr inż. arch. kraj. Malwina Staszko	ZIELEŃ nr dyplomu: 79775	
SPRAWDZAJĄCY:	mgr inż. arch. kraj. Aleksandra Gorgol	ZIELEŃ nr dyplomu: 71154	

DATA OPRACOWANIA:	SKALA	NR TOMU	NR RYS.
02.2022	1:500	I/1	2.06