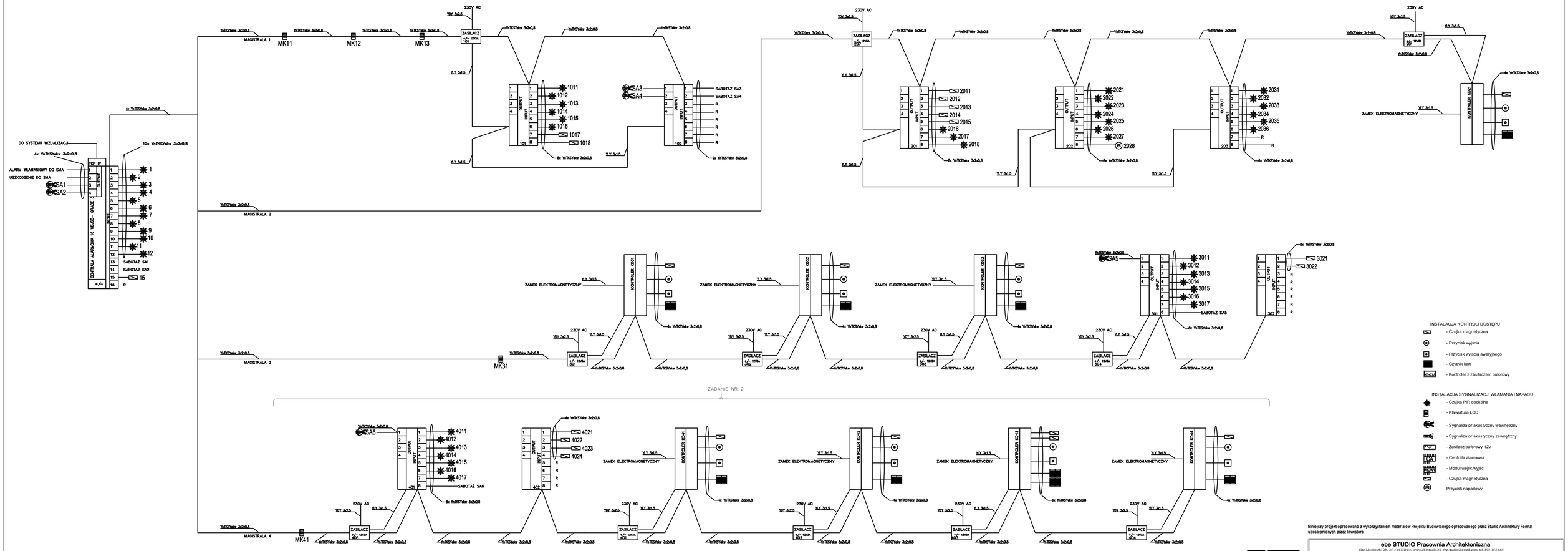

Niniejszy projekt opracowano z wykorzystaniem materiałów Projektu Budowlanego opracowanego przez Studio Architektury Format udostępnionych przez Inwestora

ebe STUDIO Pracownia Architektoniczna
plac Moniuszki 2b, 25-334 Kielce, www.ebestudio.pl, ebe.studio@gmail.com, tel. 503 163 865

OBIEKT:	ADAPTACJA POMIESZCZE Ń V PIĘTRA BUDUNKU C URZ ĘDU WOJEWÓDZKIEGO NA POTRZEBY WYDZIAŁU SPRAW OBYWATELSKICH I CUDZOZIEMCÓW WRAZ Z INSTALACJAMI WEWN ĘTRZNYMI W KIELCACH. ZADANIE I			T-2
STADIUM:	PROJEKT BUDOWLANY - WYKONAWCZY INSTALACJI TELETECHNICZNYCH			
TREŚĆ:	Schemat blokowy SWN i KD			NR BYS.
PROJEKTANT:	mgr inż. MAREK ALF	nr uprawnień: SWK/0006/PWOE/14	podpis:	---
SPRAWDZAJĄCY:	mgr inż. JAROSŁAW KOLERA	nr uprawnień: KS/214/93	podpis:	03.2019